PL Instrukcja samodzielnego montażu
Informacje dotyczące użytkowania i konserwacji

EN DIY assembly instruction
Information for use and maintenance

DE Selbstmontageanleitung
Gilt für die Verwendung und die Wartung

CZ Návod pro samostatnou montáž
Informace týkající se využití a údržby

PL W opakowaniu znajdują się drobne elementy. Istnieje możliwość połknięcia i zadławienia się drobnymi elementami przez dzieci.

EN The package contains small parts. There is the possibility of swallowing and choking small parts for children.

DE In der Verpackung befinden sich kleine Komponenten. Es gibt die Möglichkeit verschlucken oder würgen von Kindern.

CZ Uvnitř balení se nacházejí drobné předměty, které mohou děti spolknout nebo se jimi udusit.

1

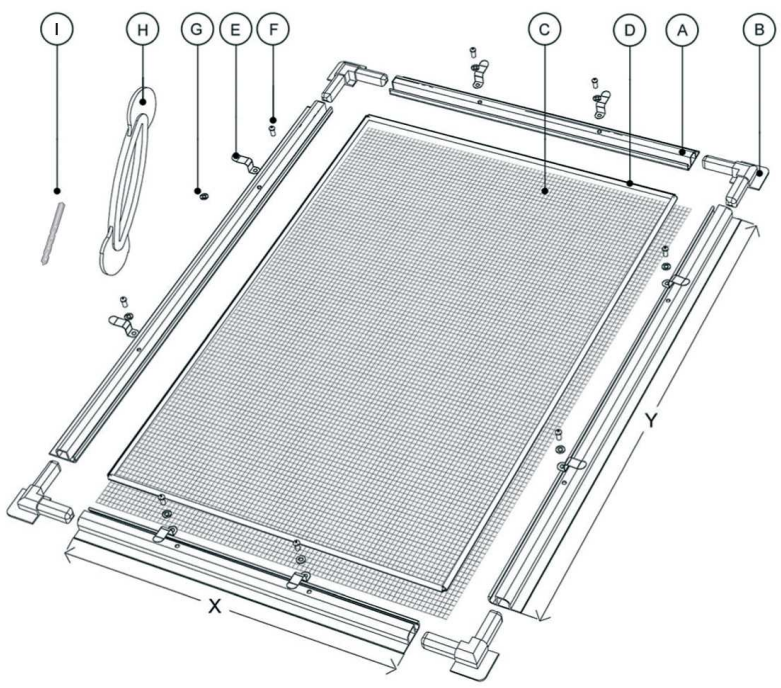

2

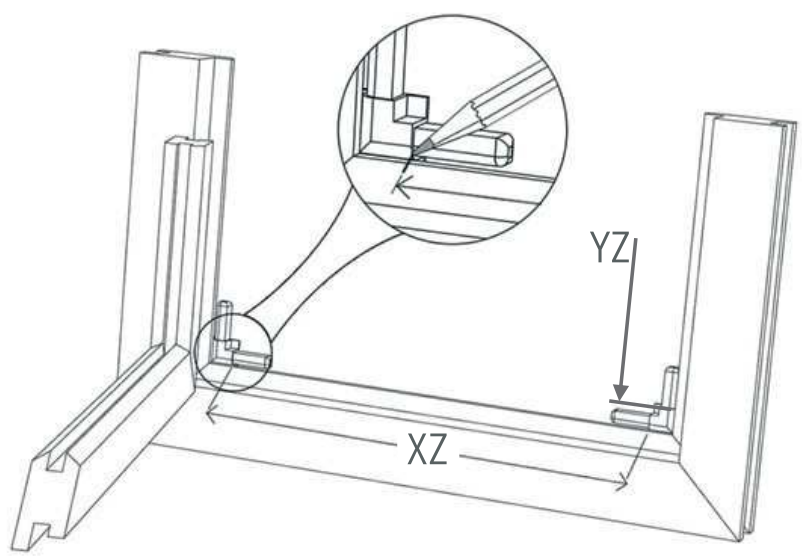

3

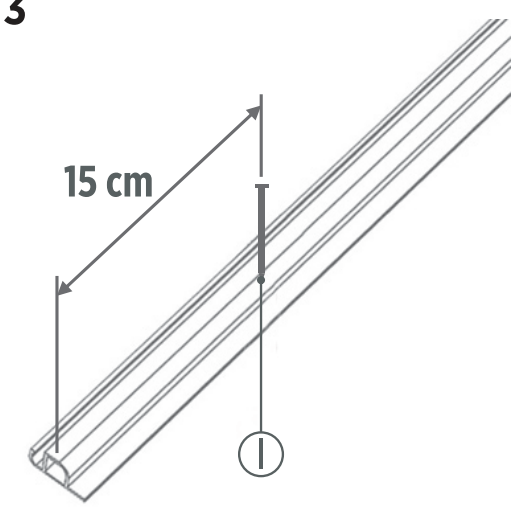

4

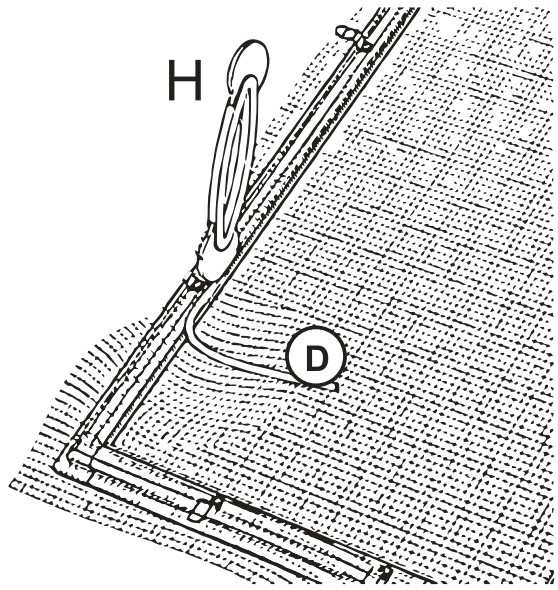

5

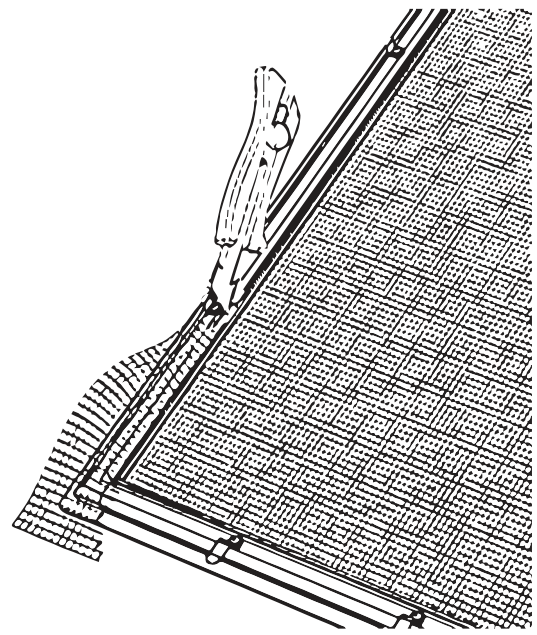

PL **Elementy zestawu**
[A] Profil aluminiowy 4 szt.
[B] Narożnik ramki 4 szt.
[C] Siatka moskitierowa 140 cm x 170 cm
[D] Naciąg 5,5 m
[E] Rygiel 7 mm 8 szt.
[F] Wkręt 8 szt.
[G] Podkładka 8 szt.
[H] Narzędzie do naciągu 1 szt.
[I] Gwóźdź

Pomiar
Korzystając z jednego z narożników [B] (Rys. 1) dokonać pomiarów szerokości XZ oraz wysokości YZ tak jak pokazano na rysunku. (Rys. 2)

Złożenie ramki

1. Od zmierzonych wymiarów (XZ, YZ) odjąć po 2mm: (X= XZ -2mm, Y= YZ -2mm). Przyciąć profile aluminiowe [A] zgodnie z wymiarami X, Y:
- dwa profile do długości X oraz
- dwa do długości Y.

2. Po docięciu profili na odpowiednią długość należy za pomocą młotka i gwoździa zrobić otwory pod rygle. W tym celu należy przyłożyć gwóźdź [I] w odległości 15 cm od krawędzi wzdłuż specjalnie przygotowanego rowka (Rys. 3) i uderzyć młotkiem z taką siłą, aby przebić tylko jedną ściankę profilu. Do stabilnego zamocowania ramki niezbędne jest osiem rygli (po dwa na każdy profil).

3. Złożyć ramkę przy użyciu narożników [B], a następnie ułożyć siatkę [C] na złożonej ramce i zamocować ją przy pomocy naciągu [D].(Rys. 4). Należy pilnować aby kratki siatki były ustawione w jednej lini z profilem. Naciąg mocujący siatkę do profilu wciskać przy użyciu narzędzia [H]. (Rys 4).

4. Nadmiarową ilość siatki i naciągu obciąć przy pomocy noża segmentowego (Rys. 5)

5. W zależności od grubości profilu okiennego dobrać odpowiednie rygle. Rygle przykręcić do ramki przy użyciu wkrętów [F], podkładając podkładki [G].

EN **Elements of the kit**
[A] Aluminum profile, 4 pcs
[B] Frame corner, 4 pcs
[C] Insect net, 140 cm x 170 cm
[D] Tensioning device, 5,5 m.
[E] Locking element, 7 mm , 8 pcs
[F] Screw, 8 pcs
[G] Washer, 8 pcs
[H] Tensioning tool, 1 pc
[I] Nail

Measurements
Use one of the corners [B] to measure the XZ width and YZ height, as shown in the figure (Fig. 2).

Assembly

1. Subtract 2 mm from each measured dimension (XZ, YZ): (X= XZ – 2 mm, Y= YZ – 2 mm). Cut the aluminum profiles [A] according to the dimensions of X, Y:
- two profile lengths equal to X and
- two profile lengths equal to Y.

2. After cutting the profiles to the required length, use a hammer and a nail to make holes for the locking elements. For this, place the nail [I] 15 cm away from the edge, along the special groove (Fig. 3) and hit it with the hammer so that only the first wall of the profile is penetrated. Stable attachment of the frame requires using eight locking elements (two per profile).

3. Assemble the frame using the corners [B], place the net [C] on the assembled frame, and fix the screen with the tensioning device [D] (Fig. 4). For pushing the tensioning device into the profile, use the provided tool [H] (Fig. 4).

4. Cut the excess fabric and tensioning part with the utility knife (Fig. 5).

Depending on the thickness of window profiles, select appropriate locks. Use screws [F] and washers [G] to fix the locking elements to the frame.

DE **Bausatz-Inhalt**
[A] Aluminiumprofil 4 Stk.
[B] Rahmen-Ecken 4 Stk.
[C] Insektennetz 140 cm × 170 cm
[D] Spanner 5,5 m.
[E] Riegel 7 mm, 8 Stk.
[F] Schraube 8 Stk.
[G] Unterlegscheibe 8 Stk.
[H] Werkzeug für Spanner 1 Stk.
[I] Nagel

Abmessen
Messen Sie mithilfe einer Ecke [B] (Abb. 1) die Breite XZ und die Höhe YZ wie in Abbildung 2.

Zusammensetzen des Rahmens

1. Ziehen Sie von den gemessenen Längen (XZ, YZ) jeweils 2 mm ab: X= XZ -2mm, Y= YZ -2mm. Schneiden Sie die Aluminiumprofile [A] auf die Längen X und Y zu:
- zwei Profile für Länge X und
- zwei Profile für Länge Y.

2. Nach dem Zuschneiden der Profile auf die richtige Länge stellen Sie mit einem Hammer und einem Nagel die Öffnungen für die Riegel her. Legen Sie dazu den Nagel [I] im Abstand von 15 cm vom Rand entlang der speziell dafür vorbereiteten Nut an (Abb. 3) und schlagen Sie so mit dem Hammer darauf, dass der Nagel nur eine Wand des Profils durchschlägt. Um den Rahmen stabil zu befestigen, sind acht Riegel erforderlich (jeweils zwei für jedes Profil).

3. Setzen Sie den Rahmen mithilfe der Ecken [B] zusammen, legen Sie das Netz [C] auf den zusammengesetzten Rahmen und befestigen Sie es mit dem Spanner [D].(Abb. 4). Drücken Sie den Spanner, der das Netz am Profil befestigt, mit dem Werkzeug [H] hinein (Abb. 4).

4. Überschüssiges Netz und Spanner mit dem Cuttermesser abschneiden (Abb. 5).

Wählen Sie je nach Dicke des Fensterprofils die entsprechenden Riegel. Befestigen Sie die Riegel mit den Schrauben [F] und den Unterlegscheiben [G] am Rahmen.

CZ **Díly sady**
[A] Hliníkový profil 4 ks
[B] Roh rámu 4 ks
[C] Protihmyzová síť 140 cm x 170 cm
[D] Napínak 5,5 m
[E] Otočný háček 7 mm 8 ks
[F] Vrut 8 ks
[G] Podložka 8 ks
[H] Nástroj na napínak 1 ks
[I] Hřebík

Měření
Pomocí jednoho z rohů [B] (Obr. 1) změřte šířku XZ a výšku YZ tak, jak je znázorněno na obrázku (Obr. 2).

Sestavení rámu

1. Od změřených rozměrů (XZ, YZ) odpočítejte 2 mm: (X= XZ -2 mm, Y= YZ -2 mm). Nařežte hliníkové profily [A] podle rozměrů X, Y:
- dva profily v délce X a
- dva v délce Y.

2. Po nařezání profilů na vhodnou délku proveďte pomocí kladívka a hřebíku otvory pro otočné háčky. Za tímto účelem přiložte hřebík [I] ve vzdálenosti 15 cm od hrany podél speciálně připravené drážky (Obr. 3) a klepněte kladívkem s takovou sílou, abyste prorazili pouze jednu stěnu profilu. Pro stabilní připevnění rámu je nutné mít 8 otočných háčků (dva na každý profil).

3. ZRám sestavte pomocí rohů [B] a pak položte síťku [C] na sestavený rám a připevněte ji napínakem [D] (Obr. 4). Napínak připevňující síťku k profilu vtlačujte pomocí nástroje [H] (Obr. 4).

4. Přebytek síťky a napínaku odřežte segmentovým nožem (Obr. 5).

Podle tloušťky okenního profilu vyberte vhodné otočné háčky. Otočné háčky přišroubujte k rámu vruty [F], dávejte pod ně podložky [G].

Franc Gardiner Copyright©2016 Franc Gardiner Franc Gardiner Sp. z o.o., ul. Składowa 3, 58-100 Świdnica, www.francgardiner.com; office@francgardiner.com